ROYAUME DU MAROC

OFFICE MAROCAIN DE LA PROPRIETE INDUSTRIELLE ET COMMERCIALE
---

(19)

المملكة المغربية

المكتب المغربي
للملكية الصناعية و التجارية
---

(12) FASCICULE DE BREVET

(11) N° de publication :
MA 35573 B1

(51) Cl. internationale :
C13B 20/00; A23L 2/70

(43) Date de publication :
01.11.2014

---

(21) N° Dépôt :
35538

(22) Date de Dépôt :
07.01.2013

(71) Demandeur(s) :
STE SMIR DE RENOVATION TECHNIQUE INDUSTRIELLE, ZONE INDUSTRIELLE TASSILA III N°64 DCHIRA EL JADIDA AGADIR (MA)

(72) Inventeur(s) :
SMIR BOUCHAIB

(74) Mandataire :
BOUCHAIB SMIR

---

(54) Titre : **LE SEPARATEUR DE GRAINS**

(57) Abrégé : Tous les éléments cités et décrits précédemment ont été réunis en un ensemble de pièces mécaniques dit machine de séparation des grains afin de réaliser une meilleure séparation du liquide et du solide.

Abrégé :

Tous les éléments cités et décrits précédemment ont été réunis en un ensemble de pièces mécaniques dit machine de séparation des grains afin de réaliser une meilleure séparation du liquide et du solide.

MA 35573B1

01 NOV 2014

Le séparateur des grains

Description de la machine :

Le séparateur des grains est composé de plusieurs pièces en liaison l'un à l'autre afin de réaliser les objectifs pour lesquels la machine a été conçue.

La trémie (Réf : 1- fig. 1) sert à stocker et orienter la matière vers la chambre du séparateur, le moteur électrique (Réf : 7- fig. 1) crée un mouvement de rotation pour faire tourner l'arbre principal (Réf : 11-fig. 1) lié par deux poulies (Réf : 8,9-fig. 1) et une courroie de transmission.

L'arbre principal, en liaison pivot à trois paliers (Réf : 4-fig. 1) qui facilitent la rotation de l'arbre autour du cylindre perforé (Réf : 2-fig. 1) qui est en liaison complète à des raclettes alimentaires (Réf : 10-fig.1). Ces derniers poussent le liquide à traverser les trous du cylindre (Réf 2-fig. 1) et couler à travers le tube de sortie du liquide (Réf : 6-fig. 1).

Grace à l'inclinaison de la machine et aux raclettes alimentaires qui font avancer le solide (grains), ce dernier avancé vers le coin du cylindre et ensuite dégagé à travers la sortie du solide (Réf : 5-fig.1).

Nomenclature :

Le séparateur des grains constituée par :

- (fig1) : Un bâti
- (Réf : 1- fig. 1) : Trémie
- (Réf : 2- fig. 1) : Cylindre perforé
- (Réf : 3- fig. 1) : Cache
- (Réf : 4- fig. 1) : Palier
- (Réf : 5- fig. 1) : Sortie du solide
- (Réf : 6- fig. 1) : Tube de sortie du liquide
- (Réf : 7- fig. 1) : Moteur électrique
- (Réf : 8- fig. 1) : Poulie
- (Réf : 9- fig. 1) : Poulie
- (Réf : 10- fig. 1) : Raclettes alimentaires
- (Réf : 11- fig. 1) : Arbre principal

Revendications :

1- Le procédé du guidage du jus brute obtenu à l'aide d'un mixeur caractérisé est effectuée par la trémie (Réf 1-fig. 1) ainsi que le stockage du jus.

2- Procédé de séparation des grains (éléments solides) du liquide (jus) caractérisé par le jus brute guidé par la trémie ayant atteint le cylindre perforé où sont situées des raclettes alimentaires (Réf 10-fig. 1) fixées sur l'arbre principal tournant.

3- Le procédé d'évacuation est caractérisé par les ,raclettes alimentaires qui évacuent le liquide (jus) à travers les trous du cylindre perforé et ensuite dégagé vers le tube de sortie du liquide (Réf 6-fig. 1).Grace à l'inclinaison du cylindre perforé comme montré sur la figure 1, les grains glissent directement vers la sortie du solide (les grains) (Réf 5-fig. 1).

L'organigramme de la machine

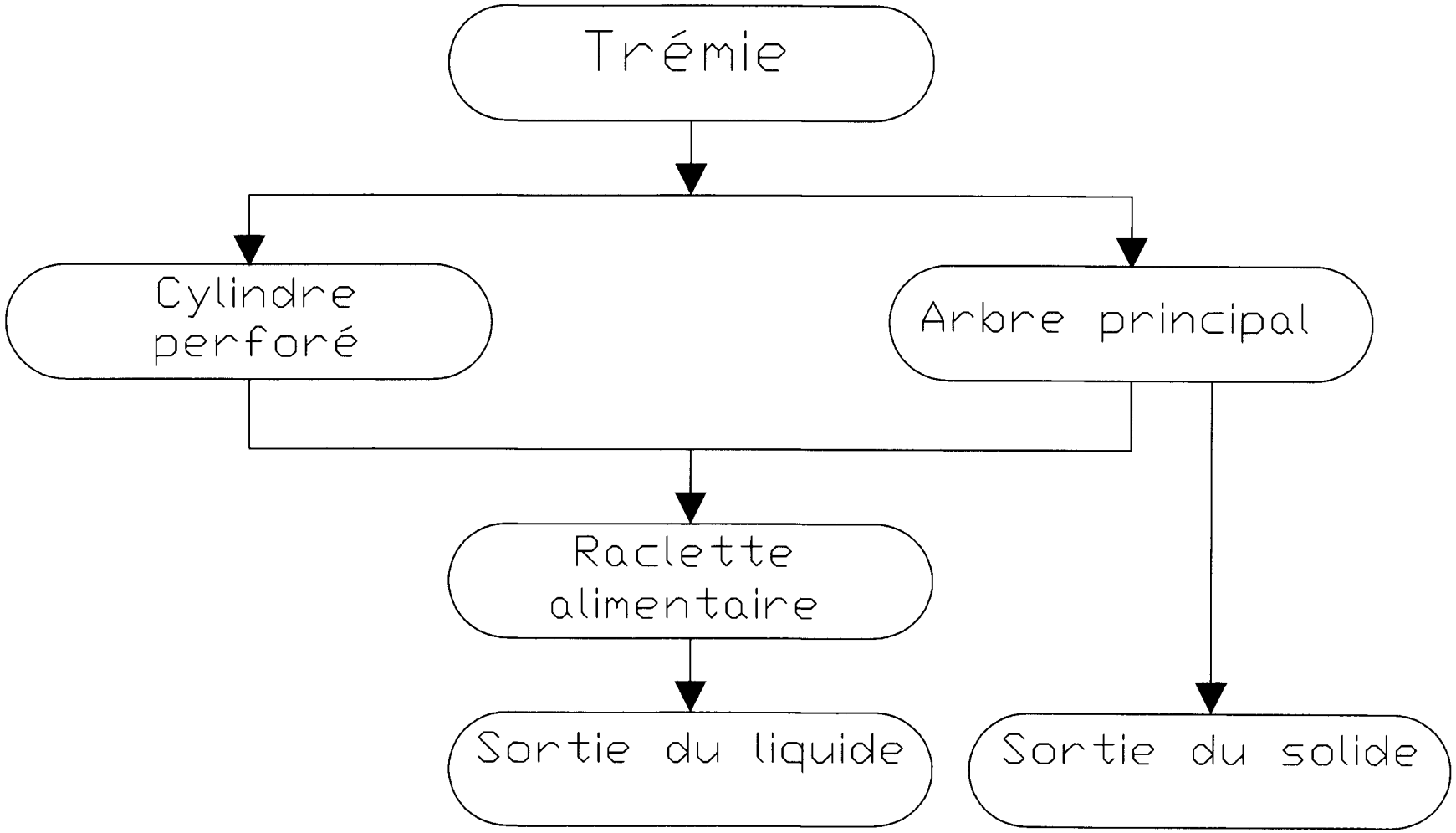

35573B1
MA

MA 35573B1

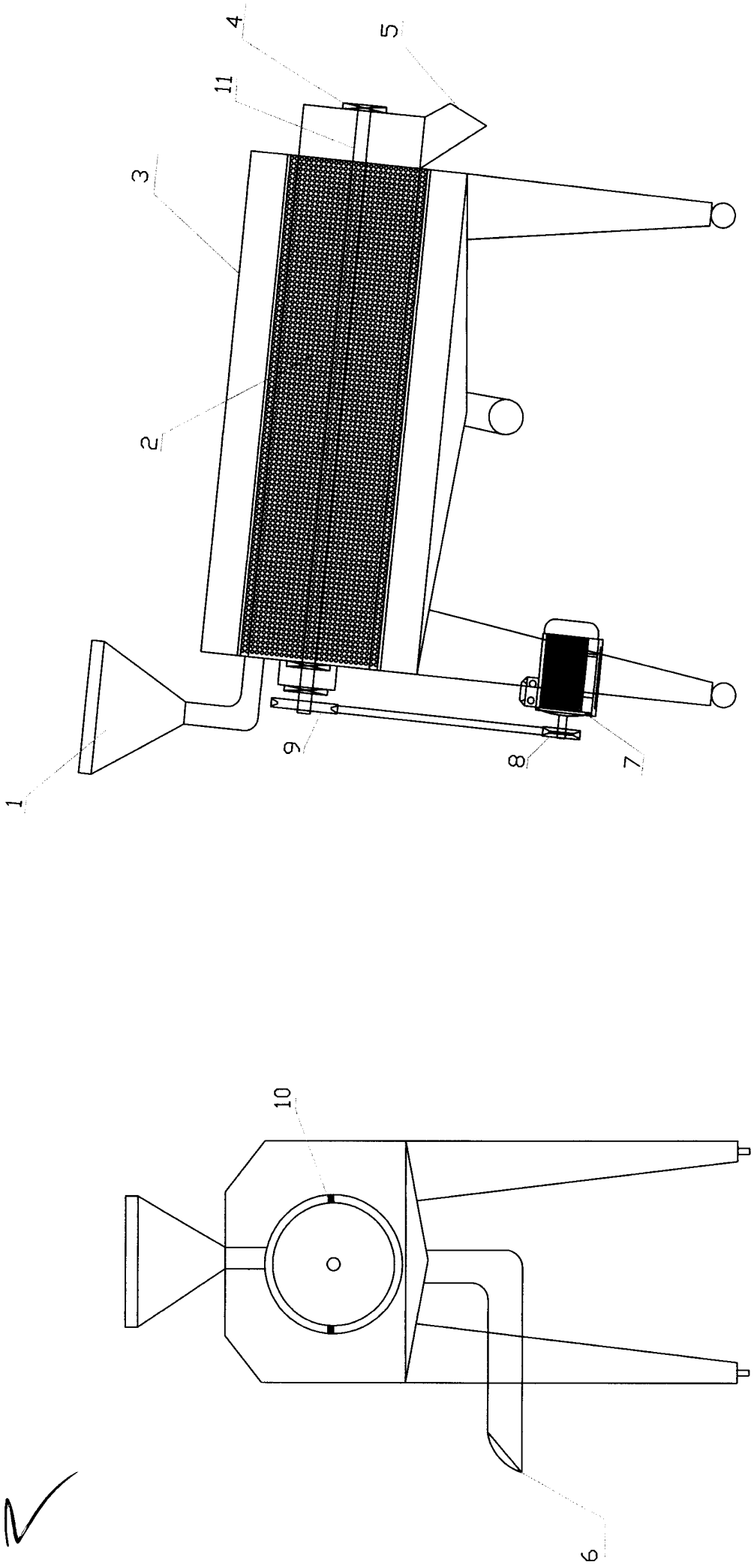

Fig.1