ROYAUME DU MAROC

OFFICE MAROCAIN DE LA PROPRIETE INDUSTRIELLE ET COMMERCIALE
---

(19)

المملكة المغربية

المكتب المغربي
للملكية الصناعية و التجارية
---

(12) FASCICULE DE BREVET

(11) N° de publication :
MA 32865 B1

(51) Cl. internationale :
B65G 15/00

(43) Date de publication :
01.12.2011

---

(21) N° Dépôt :
32866

(22) Date de Dépôt :
24.05.2010

(71) Demandeur(s) :
KAIZEN COM, BD OUM RABIE, IMM C028, Apt 3, 1er etage GH 25 A Lotissement Ferdaous - Oulfa CASABLANCA (MA)

(72) Inventeur(s) :
Tribak Samir

(74) Mandataire :
ZINEB KADIRI

---

(54) Titre : **BANDE TRANSPORTEUSE PUBLICITAIRE, DANS LES TAPIS DE CAISSE DES SUPERMARCHES**

(57) Abrégé : UNE BANDE TRANSPORTEUSE UTILISÉE AU NIVEAU DES CAISSES DE SUPERMARCHÉ EST CONÇUE POUR SUPPORTER UN AFFICHAGE VARIABLE DE PUBLICITÉS SUR SA SURFACE VISIBLE. DES SUPPORTS STATIQUES IMPRIMÉS SUPPORTANT DES INFORMATIONS PUBLICITAIRES SONT COLLÉES À LA BANDE TRANSPORTEUSE PAR ATTRACTION ÉLECTROSTATIQUE. SELON UN AUTRE MODE DE RÉALISATION, UN REVÊTEMENT D'UNE BANDE ADHÉSIF EST APPLIQUÉ ENTRE LA SURFACE EXTERNE DE LA BANDE TRANSPORTEUSE ET LE SUPPORT PUBLICITAIRE AFIN DE BIEN FIXER LE BORD DE TÊTE DU SUPPORT IMPRIMÉ LORS DU MOUVEMENT DE TAPIS DE CAISSE.

ABREGE

Une bande transporteuse utilisée au niveau des caisses de supermarché est conçue pour supporter un affichage variable de publicités sur sa surface visible. Des supports statiques imprimés supportant des informations publicitaires sont collées à la bande transporteuse par attraction électrostatique. Selon un autre mode de réalisation, un revêtement d'une bande adhésif est appliqué entre la surface externe de la bande transporteuse et le support publicitaire afin de bien fixer le bord de tête du support imprimé lors du mouvement de tapis de caisse.

MA 32865B1

BREVET D'INVENTION 32865 01 DEC 2011

MEMOIRE DESCRIPTIF D'UNE DEMANDE DE BREVET D'INVENTION POUR :

« BANDE TRANSPORTEUSE PUBLICITAIRE, DANS LES TAPIS DE CAISSE DES SUPERMACHES »

DESCRIPTION

Domaine de l'invention :

La présente invention concerne les traitements des courroies transporteuses. Plus particulièrement, l'invention concerne un nouveau type des bandes transporteuses, dans les caisses des supermarchés, ayant des publicités imprimées et affichées sur la surface externe.

La présente invention propose un nouveau produit qui remplace les bandes de caisse enregistreuse classiques et noires

La présente invention fonctionne en conjonction avec une forme de bande transporteuse du type utilisé en caisse des supermarchés. La présente invention est adaptée à l'affichage de support publicitaire sur la surface visible de la bande transporteuse. Le support publicitaire ainsi présenté est particulièrement bien adapté pour attirer l'attention des clients en attente à la caisse.

Selon la présente invention, une bande transporteuse peut être modifiée pour afficher du support publicitaire. La présente invention peut être utilisée avec tous les types de bandes transporteuses et, en particulier, les types de bandes transporteuses qui sont utilisées pour acheminer les marchandises aux caisses des supermarchés. Il est important de noter, toutefois, que certaines bandes transporteuses sont traitées spécialement avec des matériaux

antistatiques. La présente invention ne peut pas travailler efficacement avec ces traités courroies transporteuses antistatiques.

Les bandes transporteuses sont généralement construites par des matériaux de caoutchouc ou de plastique souple avec un support flexible de tissu ou de fibre. Les surfaces des bandes transporteuses sont généralement lisses et non poreuses. Les différents supports flexibles tels que vinyle, PVC, polyester, polypropylène, et le téréphtalate de polyéthylène se caractérisent par un collement électrostatique. Ces supports statiques, peuvent avoir des concepts publicitaires imprimés, qui sont collées à la surface de la bande transporteuse par attraction électrostatique ce qui permet d'enlever et remplacer facilement l'imprimé.

Cependant le message publicitaire atteint le consommateur dans l'espace le plus fréquenté et à chaque moment de la journée.

Comme mode de réalisation de la présente invention, la technique de collage et l'attraction électrostatique permet au support imprimé d'être non détachable de la bande transporteuse au long de son cycle de mouvement.

Comme mode de réalisation de la présente invention, pour empêcher le frottement des marchandises posées par les clients sur le tapis de caisse avec l'imprimé publicitaire, la surface externe du support imprimé est pelliculé par une couche plastifiée ou avec un liquide du vernissage, qui donne une brillance et une longue période de vie de la bande transporteuse.

BRÈVE DESCRIPTION DES SCHÉMAS

Figure1 est une vue en perspective d'une caisse de sortie à un supermarché montrant une bande transporteuse comme modifié par la présente invention.

Figure 2 est une vue isométrique partielle d'une bande transporteuse comme modifié pour recevoir des imprimés publicitaire.

Figure 3 est une vue sectionnelle partielle par la bande transporteuse.

DESCRIPTION DÉTAILLÉE DES MODES DE RÉALISATION PRÉFÉRÉES

Concernant. 1, un compteur typique 10 de caisse de sortie de supermarché est montré ce qui comprend les composants standards, tels que le moniteur 11 de CRT, le bloc de touches 12, les échelles 13, l'imprimeur 14 de bande, la plateforme 15 de personnalisation de chèques et la bande transporteuse 16.

FIG 1. Le client se tenant proche de compartiment 10 et se trouve dans une position parfaite d'observer la surface visible 12 de la bande transporteuse 11 qui forme une boucle continue de sorte que n'importe quel point sur la surface visible de la bande transporteuse 11 passe par plusieurs reprises de vue pendant que la bande transporteuse 11 déplace les marchandises posées par le client de l'extrémité d'entrée 13 vers l'extrémité de sortie 14 pour être payées dans la caisse 15

FIG 2. Montre une partie de la boucle sans fin de la bande transporteuse 11. La bande transporteuse 11 est construite d'une courroie primaire 16 qui est une composition multi-ply flexible qui comprend des couches de tissu et de caoutchouc et qui génère un degré de charge statique, elle est fixée dans une boucle fermée en utilisant les agrafes 17 de métal.

N'importe quel type similaire de la courroie sans protection statique peut être usagé dans la pratique de la présente invention.

La surface 18 de la courroie 16 devrait être lisse et non poreuse pour un collement maximal. Sur la surface 18 de la bande transporteuse statique s'accroche l'imprimé

publicitaire 19 naturellement due à l'attraction électrostatique. Ces supports publicitaires imprimés comprennent le vinyle, le polyester, le polypropylène et le polyéthylène. Cette liste n'est pas approfondie et ne cite pas tous les types de supports qui sont appropriés pour la pratique de la présente invention. Tout ce qui est nécessaire est que le support utilisé doit être statique pour qu'il s'accroche à la surface extérieur de la bande transporteuse 11 et doit être flexible, favorable à accepter l'impression de publicité.

Tandis que le support imprimé statique (vinyle par exemple)19 possède un degré considérable de puissance de collement à la surface 18 de la bande transporteuse 11 due à l'attraction électrostatique, il est possible que l'application d'une puissance supplémentaire est nécessaire, notamment au bord de tête 20 du support imprimé statique, qui passe de l'extrémité de sortie 14 de la bande transporteuse 11 qui génère un frottement et sépare progressivement le support imprimé 19 de la bande transporteuse 11 . Si cet événement apparaît une mode de réalisation alternative de la présente invention ajoute une bande de la matière adhésive 21 qui peut être appliquée entre la surface de la bande transporteuse 18 et support imprimé 19.

Au besoin, les bandes adhésives 21 peuvent être appliquées dans d'autres positions entre la surface de la bande transporteuse 18 et le support publicitaire imprimé 19. Par exemple, pour prévoir un degré maximum d'attachement du support 19 à la surface 18 sans détachement excessif et indésirable, les bandes de la matière adhésive 21 22 peuvent être appliquées le long des bords de la surface de la bande transporteuse 18, Un ruban adhésif à double côté 3M a été trouvé pour être approprié pour le but.

Les produits transportés par la bande transporteuse à la caisse de sortie de supermarché, comprend souvent d'emballage faits par des matières plastiques telles que le téréphtalate de polyéthylène, qui font des frottements avec le support statique du type

employé dans la présente invention. Si les produits conditionnés de telles matières doivent être transportés par la bande transporteuse 11 comme vue par la présente invention, elle est souhaitable pour réduire le coefficient de frottement entre les produits transportés sur la bande transporteuse 11 et le support statique imprimé 25, un mode de réalisation alternative de la présente invention ajoute l'application d'une matière glissante tel que liquide vernis ou plastique transparent flexible 23 sert à réduire le coefficient de frottement entre le support statique 25 et l'emballage des produits transportés par la bande transporteuse 11 vers l'extrémité de sortie 14 .

Tandis que la présente invention a été décrite concernant certain modes de réalisation préférées, un homme du métier comprendra que ces modes de réalisation sont exemplaires et l'invention ne se limite pas dans cette méthode pratique, comme déterminé en revendications présentées.

REVENDICATION

On revendique:

1. Une bande transporteuse apte à l'affichage modifiable des supports de publicité, qui se caractérise par une courroie pour transporter des articles a placé là-dessus ; (b) un ou plusieurs support publicitaire imprimé sur une surface visible, collé par attraction électrostatique sur la surface externe de la bande transporteuse.

2. La bande transporteuse de la revendication 1 se caractérise par un revêtement statique qui mène à l'attraction électrostatique.

3. La bande transporteuse de la revendication 2 se caractérise par une bande adhésive à côté double, entre le support imprimé et la surface externe de la bande transporteuse qui permet la fixation du bord de tête du support imprimé, qui passe de l'extrémité de sortie de la bande transporteuse

4. La bande transporteuse de la revendication 3 comprenne un support imprimé qui se compose du polyester, du polypropylène, du polyéthylène, PVC et du vinyle, et caractérisé par l'attraction électrostatique.

5. La revendication 4 ladite support imprimé se caractérise par un revêtement comprend une matière glissante tel que un liquide de vernis ou plastique transparent flexible, pour protéger la publicité visible dans la surface externe.

DESSINS

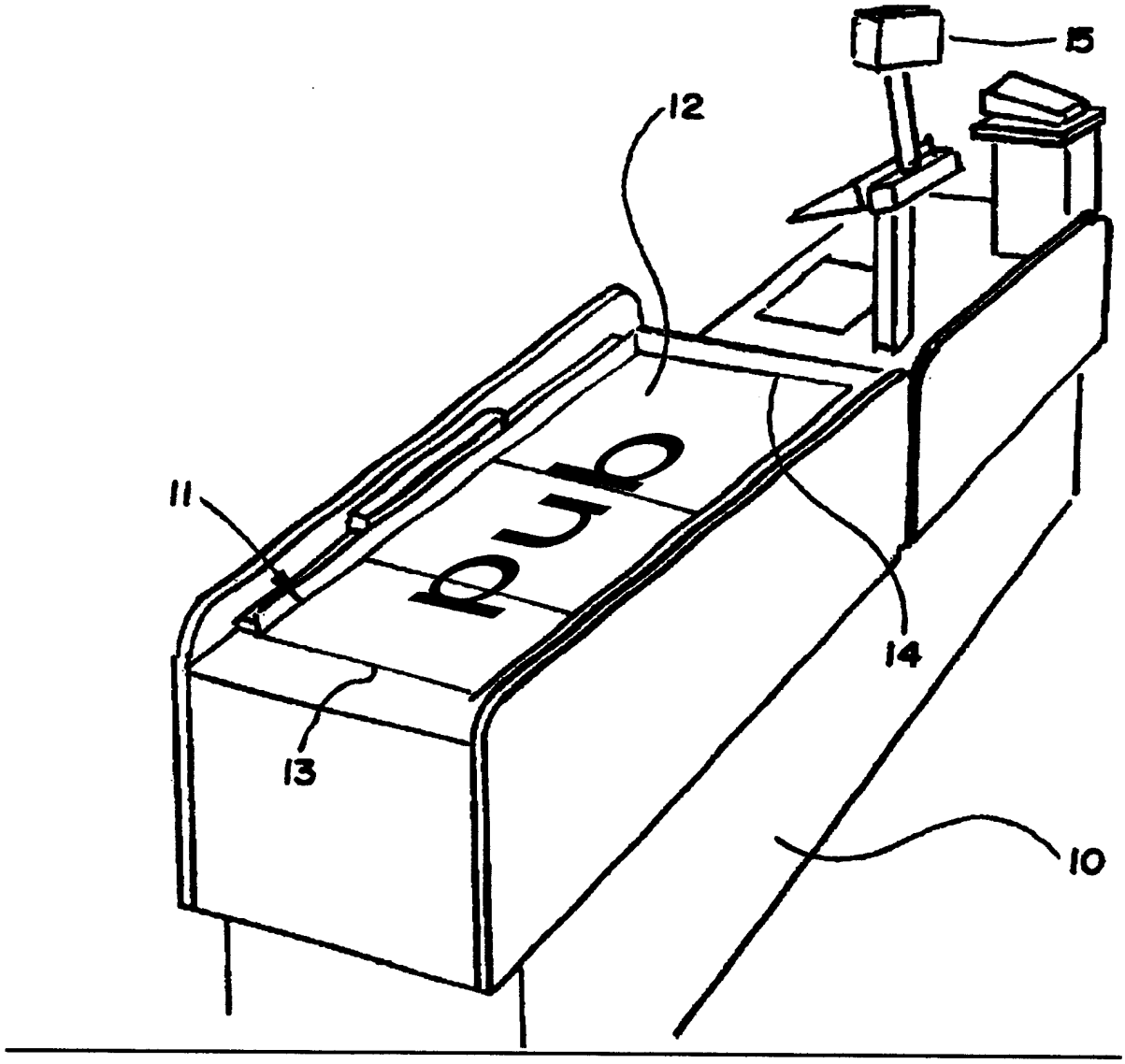

FIG. 2

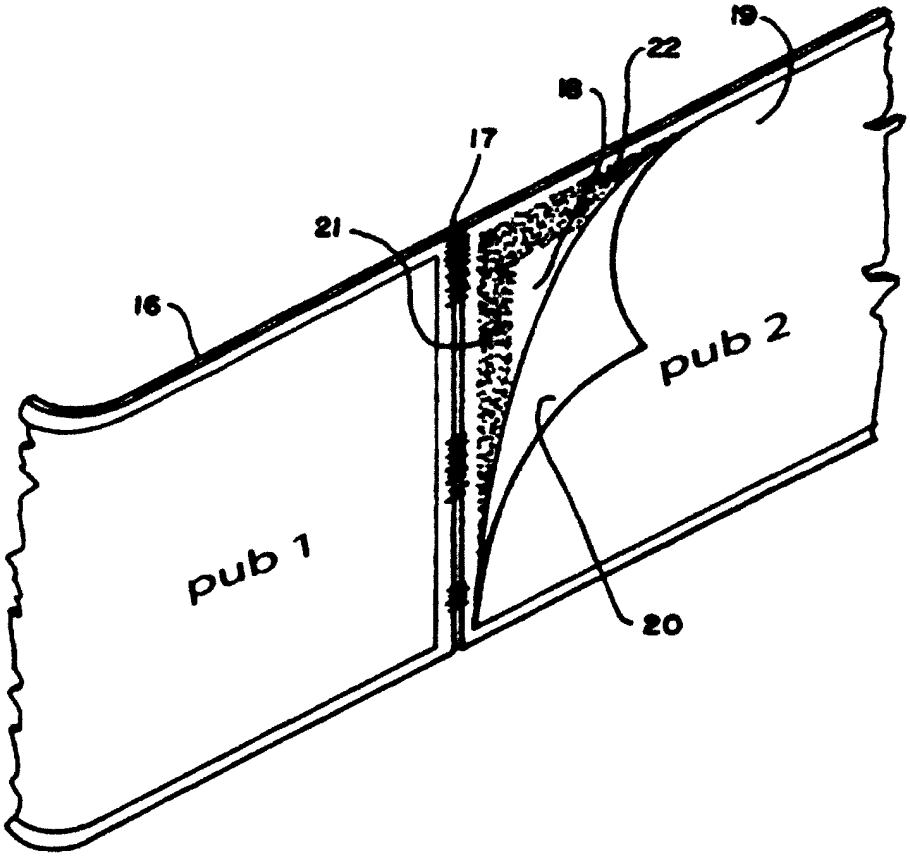
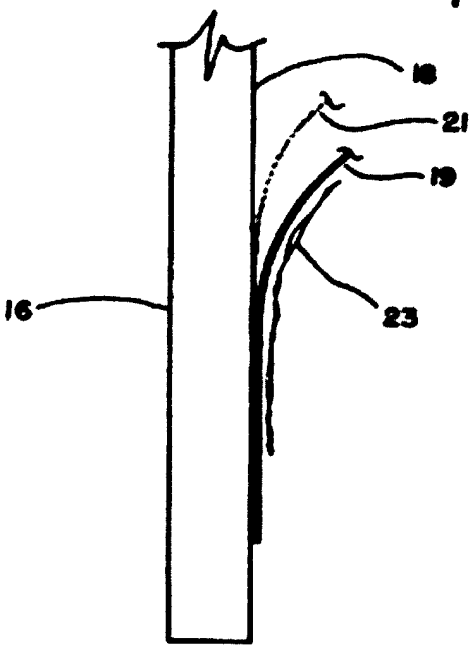
FIG. 3