ROYAUME DU MAROC

OFFICE MAROCAIN DE LA PROPRIETE INDUSTRIELLE ET COMMERCIALE
---

(19)

المملكة المغربية

المكتب المغربي
للملكية الصناعية و التجارية
---

(12) BREVET D'INVENTION

(11) N° de publication :
MA 25399 A1

(51) Cl. internationale :
E04H 1/12

(43) Date de publication :
01.04.2002

---

(21) N° Dépôt :
26332

(22) Date de Dépôt :
19.09.2001

(71) Demandeur(s) :
AHMED AMRI, RUE 9 N° 141, AÏN SEBAA, Lot Nezha, CASABLANCA (MA)

(74) Mandataire :
AHMED AMRI

---

(54) Titre : **KIOSQUE MOBILE ET SON PROCEDE DE FABRICATION.(SHOP IN BALL).**

(57) Abrégé : KIOSQUE MOBILE ET SON PROCEDE DE FABRICATION.(SHOP IN BALL).

MA 25399NA

MEMOIRE DESCRIPTIF

RI 25399

MA 25399NA

KIOSQUE MOBILE ET SON PROCEDE DE FABRICATION "SHOP IN BALL"

ABREGE DE L'INVENTION :

LE SHOP IN BALL est un Kiosque mobile qui permet:

* La vente, la distribution et la commercialisation de produit, article et service de toute nature .
* Des actions de communication, publicitaire et d'information .

Ce produit conçu pour la vente et la publicité des différents produits dans des lieux d'événement ou manifestation diverses, comme il peut servir pour l'information ambulante .

DESCRIPTIF :

Le Kiosque, mobile SHOP IN BALL est de forme sphérique constitué de 2 demi-spheres reliées et tenues par un mat télescopique reposant sur un châssis métallique .

L'accès à l'intérieur s'effectue par une porte escamotée .

L'ouverture s'opère par la demi-sphere supérieure à l'aide d'une pompe hydraulique et un vérin logé dans le mat .

Un éclairage est prévu pour permettre son exploitation la nuit.
Le raccordement électrique est possible au réseau extérieur à l'aide de deux prises (une sur la partie supérieure, une sur la partie inférieure) .

Les aménagements intérieures peuvent être réalises suivant l'usage (à la demande du client) .

Il est équipé de roues pour faciliter sa manutention dans les lieux d'événement ou grandes surfaces .

Son déplacement s'effectue par remorque qui peut être tracté par un véhicule léger .

La Remorque est conçu spécialement pour simplifier l'opération d'attelage et de manutention .

Le SHOP IN BALL peut être fabriqué avec:

* Polyester
* Plastique
* Bois
* Aluminium
* Cuivre
* Polystyrène

et autre matériaux qui répondent aux normes de sécurité .

REVENDICATIONS :

1 - Dispositif caractérisé en ce qu'il est en forme sphérique .

2 - Dispositif selon la revendication n° 1 caractérisé en ce qu'il comporte un système de levage de la demi-sphere supérieure .

3 - Dispositif selon les revendications n° 1 , 2 caractérisé en ce qu'il comporte une pompe hydraulique et un vérin télescopique .

4 - Dispositif selon les revendications 1 , 2 et 3 en ce qu'il comporte quatre roues fixées à la base de la demi-sphere inférieure .

5 - Matériaux de fabrication

* POLYESTER
* PLASTIQUE
* BOIS
* CUIVRE
* ALUMINIUM
* ACIER
* POLYSTYRENE

MA 26399NA

SHOP IN BALL

1 Coquille inférieure

2 Coquille supérieure

3 Support coquille supérieure

4 Armature roues

5 Support roues

6 Roue

7 Pivot roue

8 Prise de courant

9 Porte d'accès

10 Banquettes

11 Vitrine

12 Etagère

13 Spot

14 Armature coquille sup.

15 Remorque.

MA 25399NA

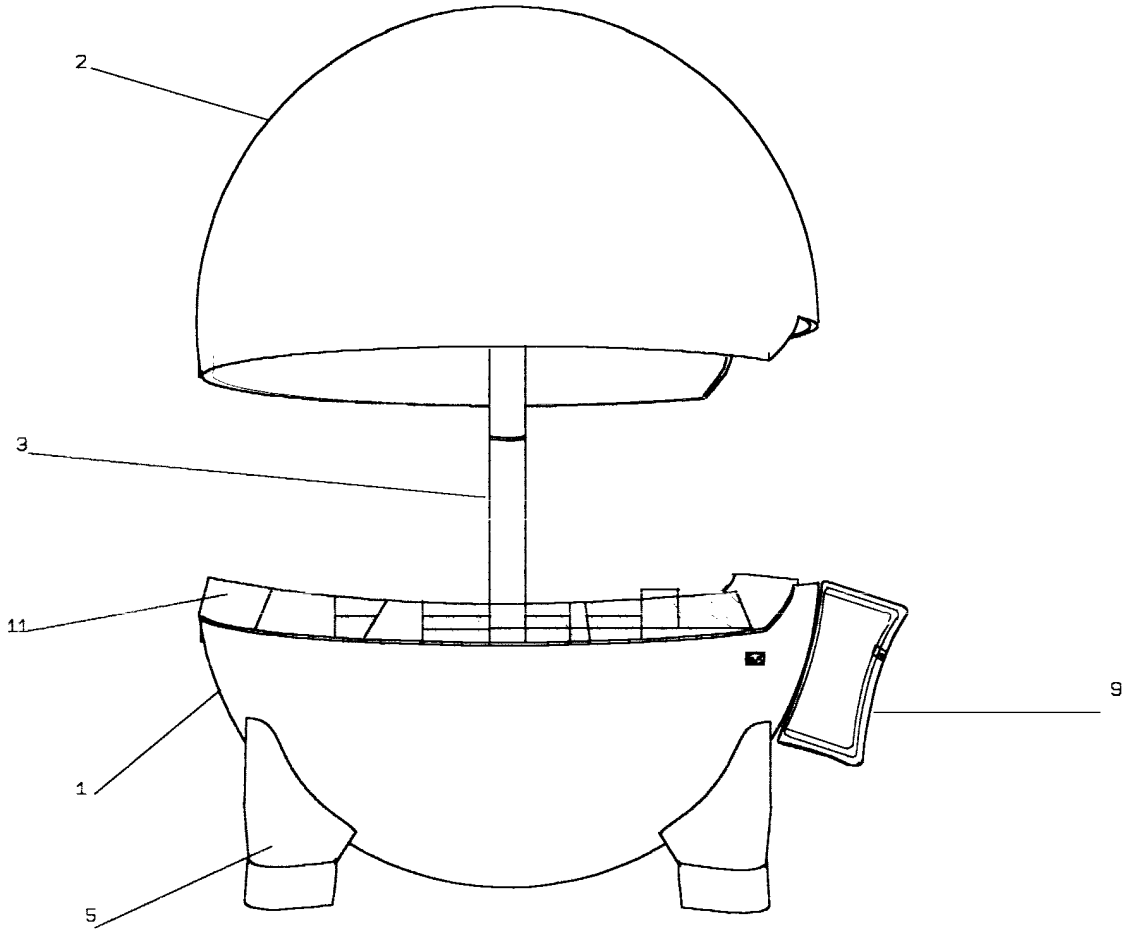

FIG.1

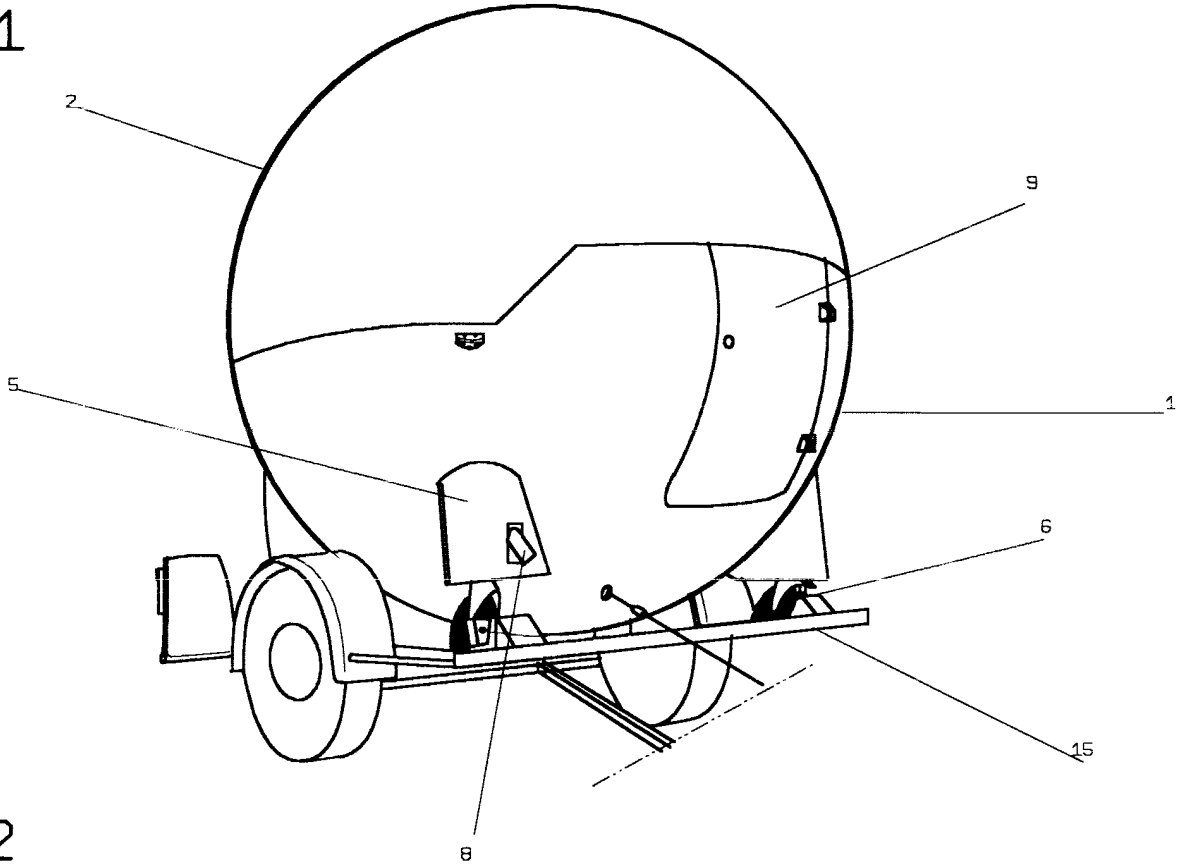

FIG.2

MA 25399NA

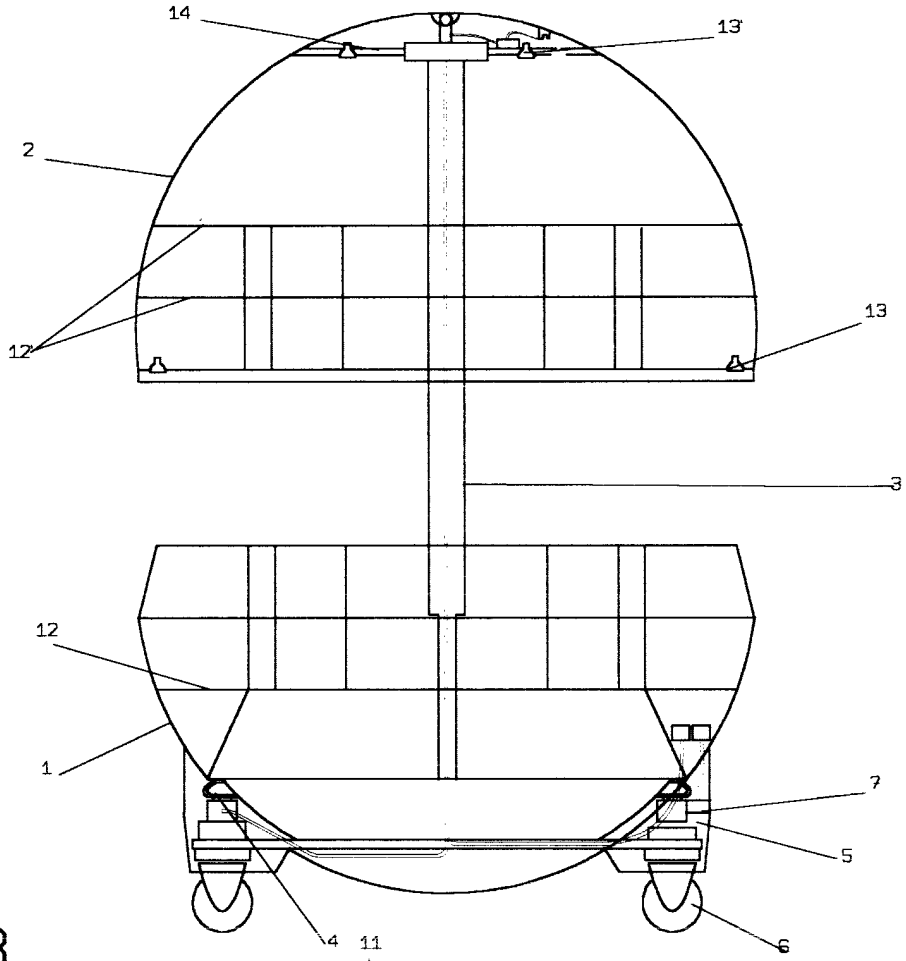

FIG.3

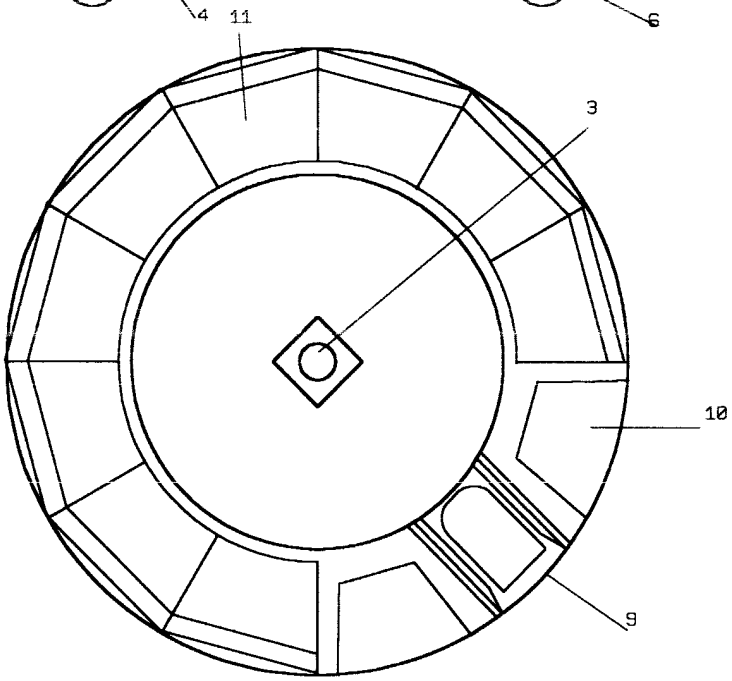

FIG.4