ROYAUME DU MAROC
---
OFFICE MAROCAIN DE LA PROPRIETE INDUSTRIELLE ET COMMERCIALE
---

(19)

المملكة المغربية
---
المكتب المغربي
للملكية الصناعية و التجارية
---

# (12) BREVET D'INVENTION

(11) N° de publication :
**MA 24937 A1**

(51) Cl. internationale :
**F03D 0/0**

(43) Date de publication :
**01.04.2000**

---

(21) N° Dépôt :
**25694**

(22) Date de Dépôt :
**20.07.1999**

(71) Demandeur(s) :
**AJIM AHMED, HAY AIT ELMOUDEN LAMZAR AIT MELOUL (MA)**

(72) Inventeur(s) :
**AJIM AHMED**

---

(54) Titre : **DISPOSITIF DE PRODUCTION D'ELECTRICITE ET DU MOUVEMENT POUR FAIRE FONCTIONNER DES APPAREILS NECESSITANT UN MOUVEMENT ROTATIF**

(57) Abrégé : DISPOSITIF DE PRODUCTION D' ÉNERGIE ÉLECTRIQUE ET DU MOUVEMENT ROTATIF POUR FAIRE FONCTIONNER TOUT APPAREIT NÉCESSITANT UNE FORCE ROTATIVE POUR L'ÉXÉCUTION D'UNE TACHE DÉTERMINÉE. LA PRÉSENTE INVENTION A POUR OBJET UN SYSTÈME PERMETTANT L'ACTIVATION DE DIVERS APPAREILS NECESSITANT UNE FORCE ROTATIVE AINSI QUE L'ACTIVATION D'UN ALTERNATEUR DONT LE BUT DE PRODUIRE L'ÉNERGIE ÉLECTRIQUE.

***MONSIEUR AHMED AJIM***

Dispositif de production d'électricité et du mouvement pour faire fonctionner des appareils nécessitant un mouvement rotatif.

## *ABREGE DU CONTENU TECHNIQUE DE L'INVENTION*

Dispositif de production d'énergie électrique et de mouvement rotatif pour faire fonctionner tout appareil nécessitant une force rotative pour l'exécution d'une tache déterminée.

La présente invention a pour objet un système permettant l'activation de divers appareils nécessitant une force rotative ainsi que l'activation d'un alternateur dont le but de produire de l'énergie électrique.

BI 24937 - AVR 2000

25694

Cet ensemble fonctionne de la manière suivante :

En ouvrant le robinet place entre le gonfleur et les deux turbines on déclenche les deux tribunaux reliées au gonfleur. La petite turbine (2) fait tourner une pompe (3) qui alimente le gonfleur (1) en air comprimé pour le charger ou compenser au débit vers les deux turbines.

La grande turbine (6) est actionné également par l'air venant du gonfleur elle a une capacité de rotation de 6.500 T/m.

L'arbre de pignon (7) fait la boite de vitesse (8) et la boite de vitesse permet de réduire et d'augmenter la vitesse grâce au levier de vitesse (9). La 1$^{er}$ vitesse est de 1.400T/m et la 2$^{ème}$ vitesse atteint 3000 T/m. Cette boite est conçue de manière a obtenir la même vitesse indiqué avec la même force.

Elle est composé de 4 pignons (A8, B8, C8, D8), et une Butie (E8) pour prévenir l'échauffement de la boite, un système de refroidissement par une pompe à eau (17) un radiateur (14) avec bouchon (15) et un ventilateur (13), dans les parois de la boite est installé une bouche de l'entrée de l'eau (12) reliée à une bouche de sortie du radiateur (12) et une bouche de sortie (18) reliée d'une bouche d'entrée d'une pompe à eau (18) dont il ressort par une bouche (16) pour aller vers le radiateur pour la bouche (16).

De la boite sort un arbre et a son extrémité se trouve une poulie (10). La présente invention à pour objet un système permettant l'activation de divers appareils nécessitant une force rotative, ainsi que l'activation d'un alternateur (11) dans le but de produire de l'énergie électrique.

La boite de vitesse (8) est reliée à un alternateur (11) pour un système de poulie et de courroies (10). Cet alternateur peut être de diverses capacités.

Note : Si on a des grands formes des appareils de cet invention on peut obtenir une grande quantité de l'énergie d'électricité.

L'invention se compose comme suit :

1 – Réservoir qui stocke de l'air
2 – La petite turbine
3 – La pompe
4 – Robinet avec tuyau
5 – Manomètre (qui indique la tension d'air)
6 – La grande turbine
7 – L'arbre du pignon
8 – Boite de vitesse
9 – Levier de vitesse
10 – Deux poulies et une courtoie
11 – L'alternateur qui produit l'électricité
12 – Dureté
13 – Ventilateur
14 – Radiateur + 15 Bouchon du radiateur
16 – Dureté
17 – La pompe à eau
18 – A – Durite

# ***DISPOSITIF DE PRODUCTION D'ELKECTRICITE ET DU MOUVEMENT POUR FAIRE FONCTIONNER DES APPAREILS NECESSITANT UN MOUVEMENT ROTATIF***

---

## ***REVENDICATION***

Dispositif de production d'énergie électrique et de mouvement rotatif pour faire fonctionner tout appareil nécessitant une force rotative pour l'exécution d'une tache déterminée.

La présente invention a pour objet un système permettant l'activation de divers appareils nécessitant une force rotative, ainsi que l'activation d'un alternateur dans le but de produire de l'énergie électrique.

Il comporte un gonfleur (1 – 2 – 3 – 4 et 5) auquel est relié une petite turbine (2) et une pompe (3).

Le gonfleur permet d'activer une turbine (6). Reliée à une boite de vitesse (8). Par un arbre du pignon (7). Cette boite est reliée par un système de deux poulies et une courroie (10) à un alternateur (11).

Pour le faire tourner et produire de l'énergie électrique, ce système nécessite un refroidissement qui est obtenu par un circuit fermé relié à la boite de vitesse (8) et composé d'une pompe à eau (17), deux durites (12 – 18) d'un radiateur (14) et d'un ventilateur (13).

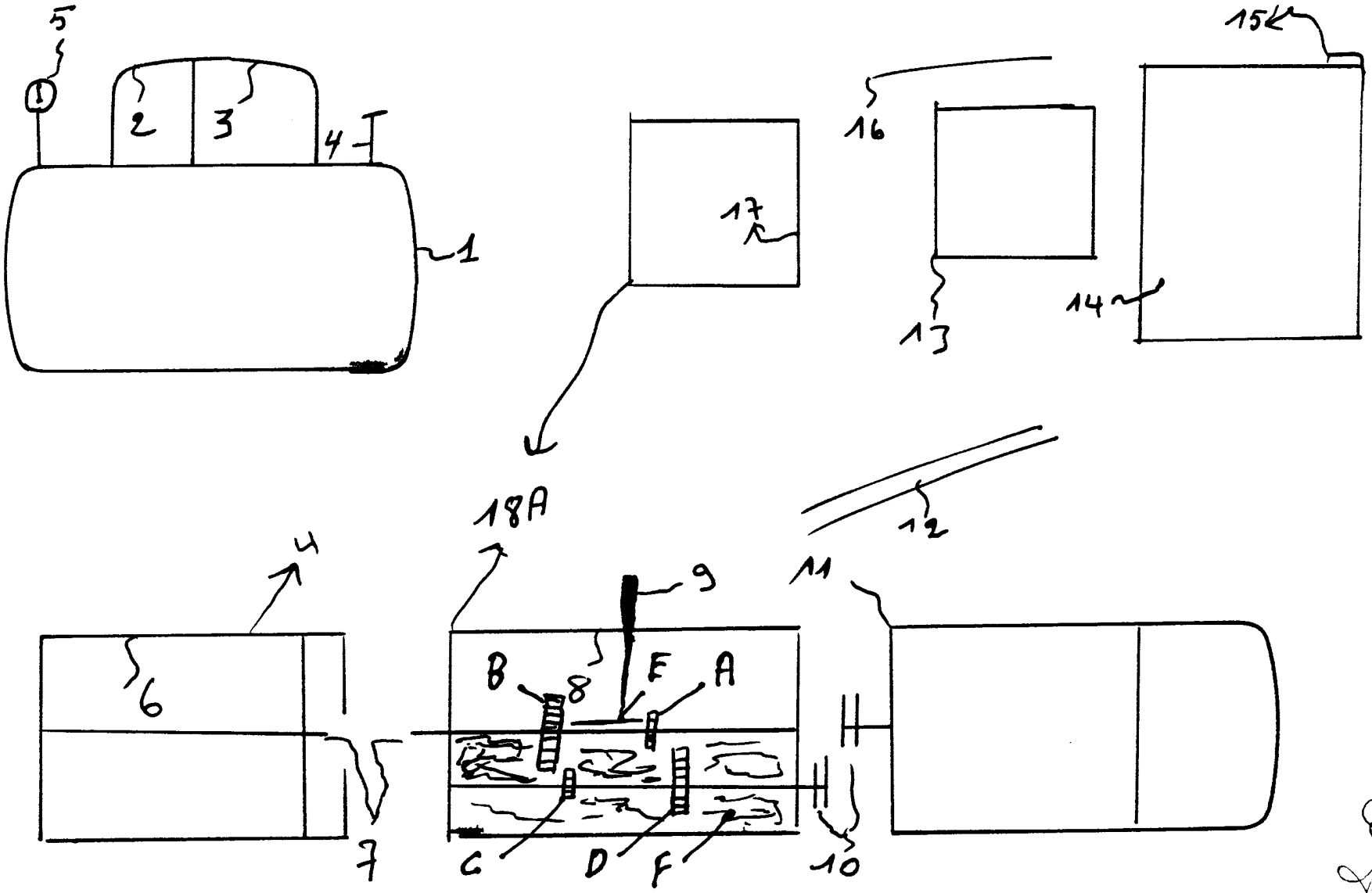
5
2
3
4
1
17
16
15
13
14
12
18A
4
9
11
6
B
8
E
A
7
C
D
F
10